Kort 42
Spørgsmål 23

Formålet med undervisningen i særlige risikoforhold
og hovedmålene for undervisningsplanens enkelte afsnit herom

?

Kort 42
Spørgsmål 165

Vigepligt mv.

§

Kort 42
Spørgsmål 195

Færdselslovens bestemmelser om befordring, belæsning, vægt, dimensioner mv. i det omfang, det har betydning for de køretøjer, der må føres med kørekort til kategori B

§

Kort 42
Spørgsmål 35

Kræfter (inertikræfter), der virker i tyngdepunktet
fx under bremsning eller acceleration,
herunder dynamisk vægtforskydning og betydningen heraf

?

Kort 42
Spørgsmål 100
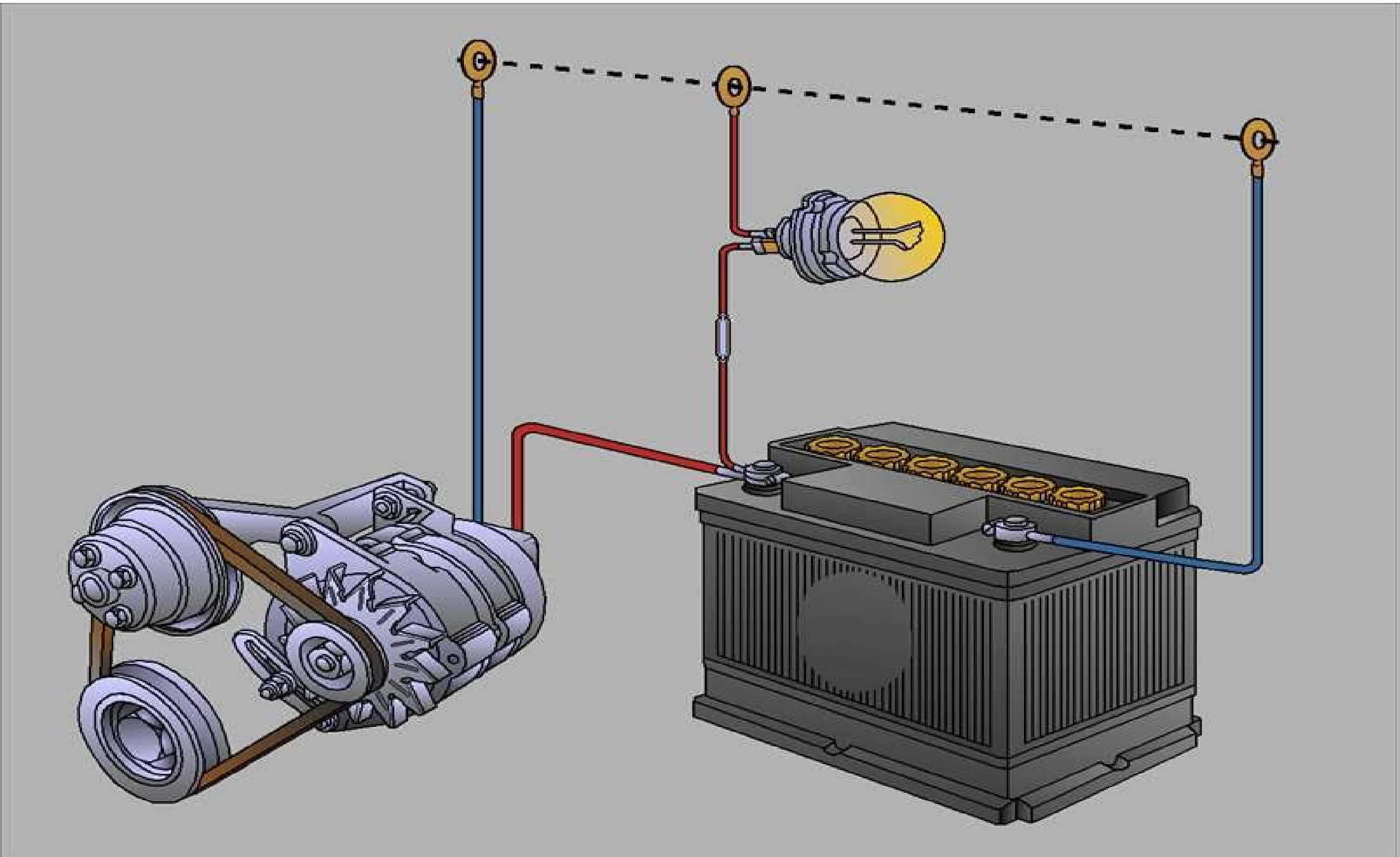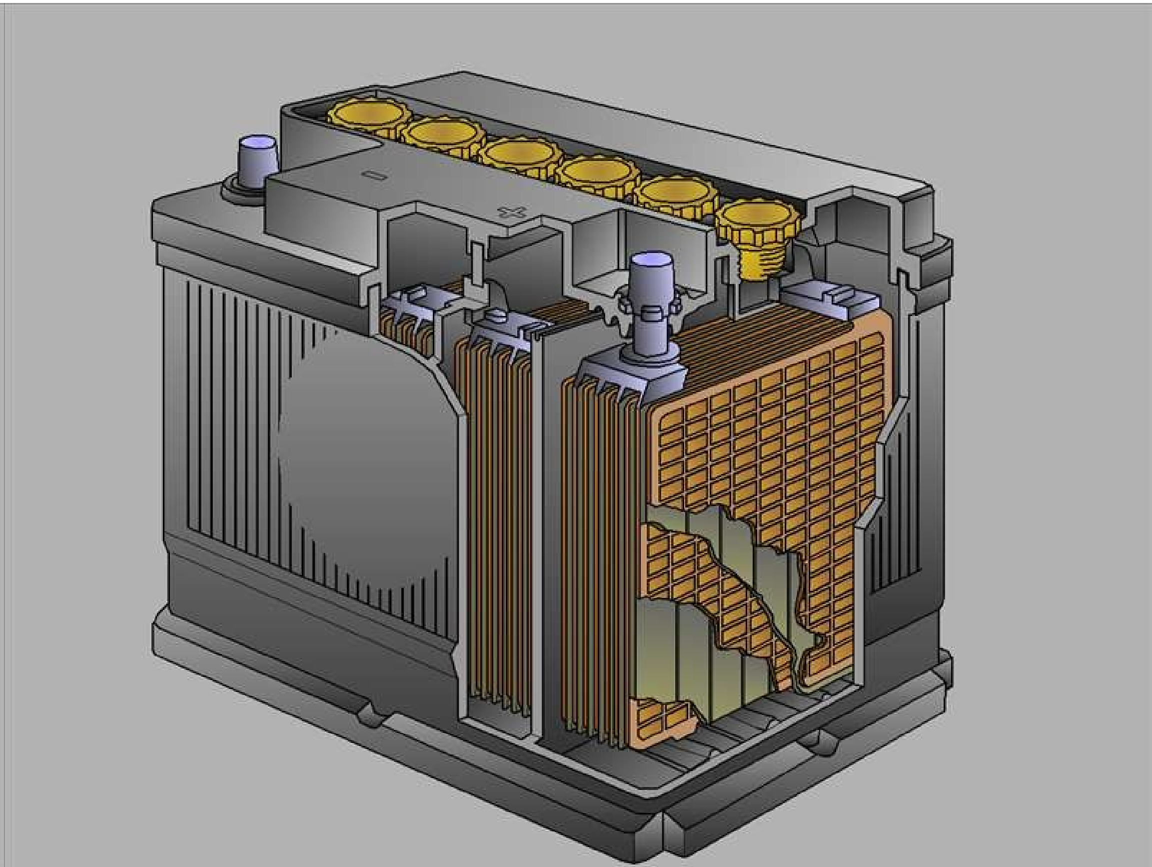
Kredsløbet fra akkumulatorens ene pol over ledninger, kontakter, sikringer til strømforbrugende dele og tilbage over stel til akkumulatorens anden pol